TOSI TROCADORES

# CATÁLOGO TÉCNICO

# FANCOLETE

INDÚSTRIAS TOSI

TROPICAL · TOSI · JELLY FISH · MULTISTACK

HÁ 65 ANOS ATENDENDO VOCÊ !

FANCOLETE

## INDICE


Apresentação..... 03

Características Construtivas..... 03

Aplicação dos Modelos..... 05

Nomenclatura..... 06

Características Técnicas..... 07

Dados Dimensionais..... 09

## Apresentação

Os Fancoletes da linha conforto das Indústrias Tosi foram desenvolvidos para atender o alto padrão de qualidade e confiabilidade do mercado comercial e industrial.

A excelência dos produtos abrange gabinetes compactos e econômicos com elevado rendimento durante a operação do sistema de trocas de calor, resultado da aplicação de componentes projetados com tecnologia inovadora.

Disponível em diversas capacidades os Fancoletes oferecem a solução eficaz para o tratamento do ar em ambientes distintos como salas comerciais, shoppings centers, hotéis, hospitais, laboratórios, clínicas, escritórios, indústrias entre outros que visam conforto com qualidade interna do ar em seus ambientes.

FCTB

## Características Construtivas

### Gabinete

O Gabinete possui a estrutura e tampas de fechamento fabricadas com aço galvanizado que recebem na face externa pintura pó poliéster cor cinza através de processo eletrostático qual confere a superfície excelente aderência e flexibilidade, alta resistência física e química.

As tampas possuem isolamento térmico e acústico em poliestireno auto extinguível que fica encerrado entre as chapas de aço galvanizado que formam uma parede dupla.

A bandeja para recolhimento do condensado é fabricada em aço galvanizado e possui as mesmas características de pintura e isolamento térmico aplicado nos painéis, e sua montagem é realizada com caimento para o lado do dreno.

O gabinete possui fácil acesso ao seu interior através dos painéis quando necessária limpeza ou manutenção, detalhes que resultam em segurança, praticidade, resistência, durabilidade e confiabilidade.

## Ventilador Sirocco

Ventilador desenvolvido para direcionar o fluxo de ar direto no ambiente ou no duto com alto rendimento e valores mínimos de ruído e perdas por turbulência. Possui rotor centrífugo de dupla aspiração com pás curvadas para frente em aço galvanizado e motor elétrico AC com uma ou até três velocidades, e motor elétrico com índice de proteção IP54 de tecnologia EC com eletrônica integrada para controle de velocidade com elevada eficiência e baixo consumo energético.

## Trocadores de Calor

Trocadores de calor tipo aletado fabricados com tubos de cobre expandidos contra aletas em alumínio natural e corrugados, qual resulta em um arranjo geométrico clássico distribuído em moldura de aço galvanizado ou alumínio, e coletores de entrada e saída em cobre.

Foram desenvolvidos para atender diversas capacidades com alta eficiência nas trocas de calor entre ar e água gelada - expansão indireta -e ar e fluido refrigerante - expansão direta - conforme a versão do modelo.

Todos os trocadores são testados quanto a vazamentos e comprovados através de testes de estanqueidade nas pressões correspondente a cada tipo de fluido aplicado na operação como: água gelada, e ou fluido refrigerante HFC R410A.

## Filtros de Ar

Todas as unidades possuem filtros de ar com classes que podem variar entre G0 e F8 conforme a versão do modelo. Os filtros seguem montados em caixilhos projetados para eficiente vedação, fácil manuseio na limpeza ou manutenção quando necessária substituição com acúmulo de particulados trazidos pelo ar e retidos durante o processo de filtragem.

## Aquecimento

O aquecimento do ar é realizado através de resistências elétricas fabricadas com tubo em aço inoxidável AISI 304 e aletas galvanizadas montadas no interior da unidade junto ao trocador de calor. Para processo de aquecimento via água quente circulada no trocador de calor padrão ou adicional consultar a fábrica

## Aplicação dos Modelos

### Fancolete Hospitalar

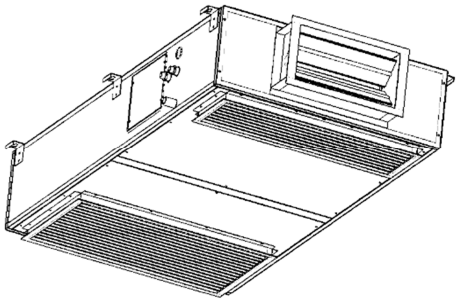

Fancolelte desenvolvido para atender às exigencias de ambientes que necessitam do ar interior com qualidade como em clínicas, laboratórios, farmácias de manipulação e hospitais. Algumas de suas características são o alto rendimento, baixo nível de ruido, entrada para admissão de ar externo com registro – damper - de ar, opção de motores AC e EC, baixa altura permitindo assim sua intalação acima do forro da sala ou aparente devido ao seu excelente design e acabamento, e a classe de filtragem G4 e F8 previstos para ambientes hospitalares como sala de exames, internação, centro obstétrico, sala de apoio cirurgico entre outros ambientes que requerem confiança.

### Fancolete Cassete

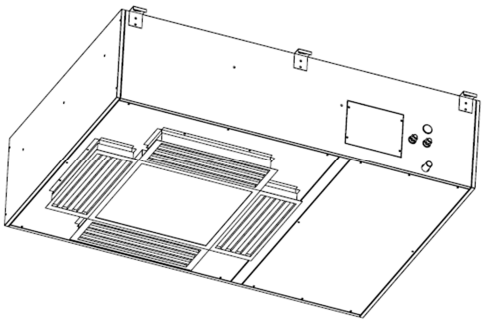

Fancolete para embutir no teto desenvolvido para atender os mais diversos tipos de ambientes, é a solução eficaz para distribuição do ar direta no ambiente em "quatro direções" com alto rendimento, baixos níveis de ruido e consumo de energia, a aplicação do motor eletronicamente comutado "EC" de alta eficiência e controle integrado demonstra de forma concreta a excelência do produto com componentes de tecnologia inovadora.

### Fancolete de Embutir

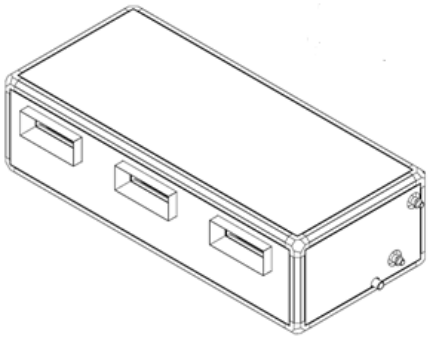

Fancolete convencional desenvolvido para atender os mais diversos tipos de ambientes, disponível em diversas capacidades é a solução eficaz para embutir acima do forro e insuflamento de ar através de pequenos trechos de duto.

Para instalação aparente com insuflamento direto no ambiente consultar a fábrica.

### Fancolete Vertical

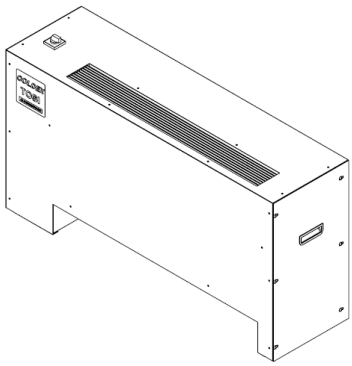

Fancolete para instalação aparente desenvolvido para atender os mais diversos tipos de ambientes, disponível em diversas capacidades é a solução eficaz para instalação na posição vertical sobre o piso e insuflamento direto no ambiente.

Para instalação embutida em armários na posição vertical e fixado na parede com insuflamento em pequenos trechos de duto consultar a fábrica.

## Nomenclatura

Fancolete

| GERAL | | | | | |
|---|---|---|---|---|---|
| FCTB | 4.0 | I | A | A | X |
| 1 | 2 | 3 | 4 | 5 | 6 |

**DÍGITO 1 - Produto**
**FCTB -** Fancolete Tosi

**DÍGITO 2 - Modelo**
**1.0 -** 1TR
**1.5 -** 1,5TR
**2.0 -** 2TR
**2.5 -** 2,5TR
**3.0 -** 3TR
**4.0 -** 4TR

**DÍGITO 3 - Tipo**
**C -** Cassete
**E -** Embutir
**H -** Hospitalar
**V -** Vertical

**DÍGITO 4 - Fluido**
**A -** Água Gelada
**R -** Refrigerante R410A

**DÍGITO 5 - Ventilador**
**A -** AC Sirocco
**E -** EC Sirocco

**DÍGITO 6 - Aquecimento**
**R -** Resistência Eétrica
**X -** Não Aplicável

# Características Técnicas

## Fancolete de Embutir

| | MODELO FCTB E | | 1.0 | 1.5 | 2.0 | 2.5 | 3.0 | 4.0 |
|---|---|---|---|---|---|---|---|---|
| FANCOLETE DE EMBUTIR | Capacidade Total | kcal/h | 3024 | 4536 | 6048 | 7560 | 9072 | 12096 |
| | Vazão de Ar Nominal | m³/h | 680 | 1020 | 1360 | 1700 | 2040 | 2720 |
| | Ventilador | Tipo | Centrífugo Sirocco - AC | | | | | |
| | Pressão Estática | mmca | 10 | | | | | |
| | Potência Elétrica | KW | 0,3 | 0,5 | 0,6 | 0,8 | 0,9 | 1,2 |
| | Aquecimento Elétrico | KW | 1,0 | 1,5 | 2,0 | 2,5 | 3,0 | 4,0 |
| | Alimentação Elétrica | V ~ Hz | 220V 1F 60HZ | | | | | |
| | Filtro de Ar | Tipo | FPL - Tela Nylon | | | | | |
| | Dreno | BSP | 3/4" | | | | | |
| DIMENSÕES | Comprimento | mm | 630 | 630 | 970 | 970 | 1270 | 1670 |
| | Altura | mm | 350 | 350 | 350 | 350 | 350 | 350 |
| | Largura | mm | 570 | 570 | 570 | 570 | 570 | 570 |
| | Peso | Kg | 38 | 42 | 55 | 58 | 72 | 92 |

Nota:
Ventilador selecionado na Pressão Atmosférica 760mmHg e pressão estática com filtro FPL G0 na perda de carga 40Pa.
Velocidade de face abaixo de 2,7m/s na vazão de ar nominal descrita na tabela.
Pressão sonora 72dBA na vazão e pressão estática descrita.
Temperatura do ar de entrada no evaporador TBS - TBU 26,7°C - 19,4°C.
Tempetaura da água de entrada no trocador de calor 7°C.
Aquecimento é um opcional negociado a parte.
Para mais informações consultar a fábrica.

## Fancolete Vertical

| | MODELO FCTB V | | 1.0 | 1.5 | 2.0 | 2.5 | 3.0 | 4.0 |
|---|---|---|---|---|---|---|---|---|
| FANCOLETE VERTICAL | Capacidade Total | kcal/h | 3024 | 4536 | 6048 | 7560 | 9072 | 12096 |
| | Vazão de Ar Nominal | m³/h | 680 | 1020 | 1360 | 1700 | 2040 | 2720 |
| | Ventilador | Tipo | Centrífugo Sirocco - AC | | | | | |
| | Potência Elétrica | KW | 0,3 | 0,5 | 0,6 | 0,8 | 0,9 | 1,2 |
| | Alimentação Elétrica | V ~ Hz | 220V 1F 60HZ | | | | | |
| | Filtro de Ar | Tipo | FPL - Tela Nylon | | | | | |
| | Dreno | BSP | 3/4" | | | | | |
| DIMENSÕES | Comprimento | mm | 650 | 900 | 1200 | 1300 | 1550 | 1950 |
| | Altura | mm | 700 | 700 | 700 | 700 | 700 | 700 |
| | Largura | mm | 350 | 350 | 350 | 350 | 350 | 350 |
| | Peso | Kg | 47 | 59 | 65 | 73 | 86 | 98 |

Nota:
Temperatura do ar de entrada no evaporador TBS - TBU 26,7°C - 19,4°C.
Tempetaura da água de entrada no trocador de calor 7°C.

# Características Técnicas

## Fancolete Hospitalar

| | MODELO FCTB H | | 1.0 | 2.0 | 3.0 |
|---|---|---|---|---|---|
| FANCOLETE HOSPITALAR | Capacidade Máxima | kcal/h | 3024 | 6048 | 9072 |
| | Vazão de Ar Nominal | m³/h | 680 | 1360 | 2040 |
| | Capacidade Mínima | kcal/h | 2268 | 4536 | 7560 |
| | Vazão de Ar Nominal | m³/h | 510 | 1020 | 1700 |
| | Ventilador | Tipo | Centrífugo Sirocco - AC | | |
| | Potência Elétrica | KW | 0,3 | 0,6 | 0,9 |
| | Alimentação Elétrica | V ~ Hz | 220V 1F 60HZ | | |
| | Filtro de Ar | Tipo | G4 + F8 | | |
| | Dreno | BSP | 3/4" | | |
| DIMENSÕES | Comprimento | mm | 1650 | 1650 | 1650 |
| | Altura | mm | 300 | 300 | 300 |
| | Largura | mm | 500 | 900 | 1350 |
| | Peso | Kg | 85 | 110 | 145 |

Nota:
Capacidade máxima e mínima descrita contempla as cargas latente e sensível.
Temperatura do ar de entrada no evaporador TBS - TBU 26,7°C - 19,4°C.
Tempetaura da água de entrada no trocador de calor 7°C.

## Fancolete Cassete

| | MODELO FCTB C | | 2.0 | 3.0 | 4.0 |
|---|---|---|---|---|---|
| FANCOLETE CASSETE | Capacidade Máxima | kcal/h | 6048 | 9072 | 12096 |
| | Vazão de Ar Nominal | m³/h | 1360 | 2040 | 2720 |
| | Capacidade Mínima | kcal/h | 4536 | 7560 | 10584 |
| | Vazão de Ar Nominal | m³/h | 1020 | 1700 | 2380 |
| | Ventilador | Tipo | Centrífugo Sirocco - EC | | |
| | Potência Elétrica | KW | 0,3 | 0,4 | 0,7 |
| | Alimentação Elétrica | V ~ Hz | 220V 1F 60HZ | | |
| | Filtro de Ar | Tipo | FPL - Tela Nylon | | |
| | Dreno | BSP | 3/4" | | |
| DIMENSÕES | Comprimento | mm | 1650 | 1650 | 1650 |
| | Altura | mm | 430 | 430 | 430 |
| | Largura | mm | 1000 | 1200 | 1500 |
| | Peso | Kg | 125 | 140 | 170 |

Nota:
Capacidade máxima e mínima descrita contempla as cargas latente e sensível.
Temperatura do ar de entrada no evaporador TBS - TBU 26,7°C - 19,4°C.
Tempetaura da água de entrada no trocador de calor 7°C.

## Dados Dimensionais

### Fancolete de Embutir

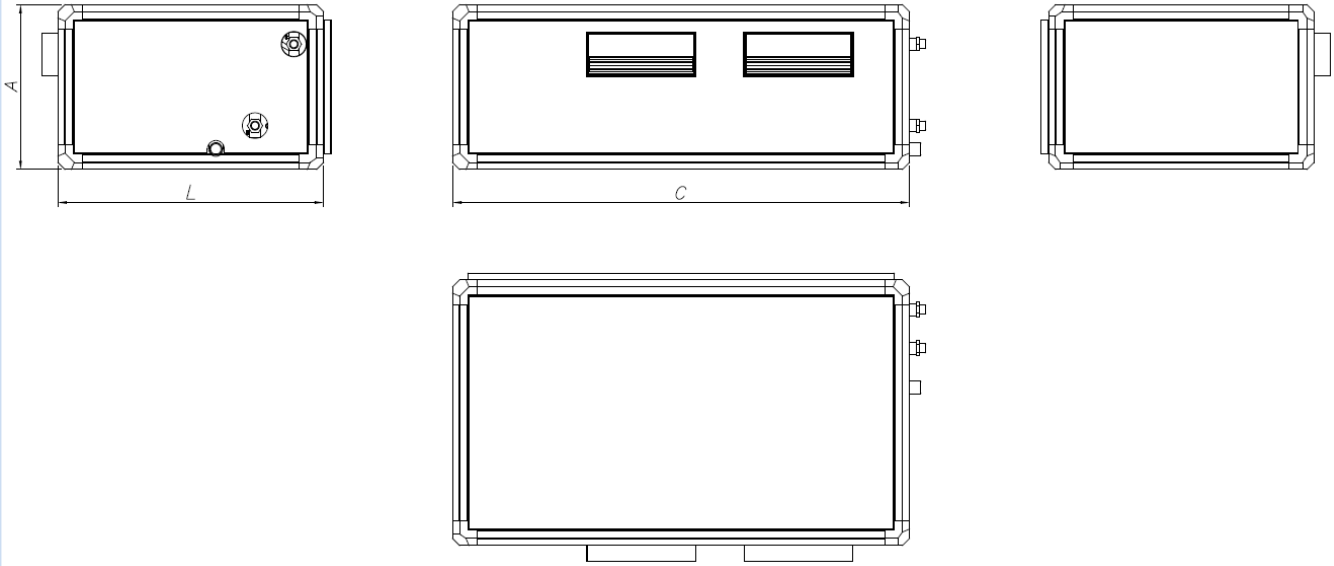


| | MODELO | 1.0 | 1.5 | 2.0 | 2.5 | 3.0 | 4.0 |
|---|---|---|---|---|---|---|---|
| DIMENSÕES | C | 630 | 630 | 970 | 970 | 1270 | 1670 |
| | A | 350 | 350 | 350 | 350 | 350 | 350 |
| | L | 570 | 570 | 570 | 570 | 570 | 570 |
| | Nº Bocais | 1 | 2 | 2 | 2 | 3 | 4 |

Nota:
Para mais informações consultar a fábrica.

## Dados Dimensionais

### Fancolete Vertical

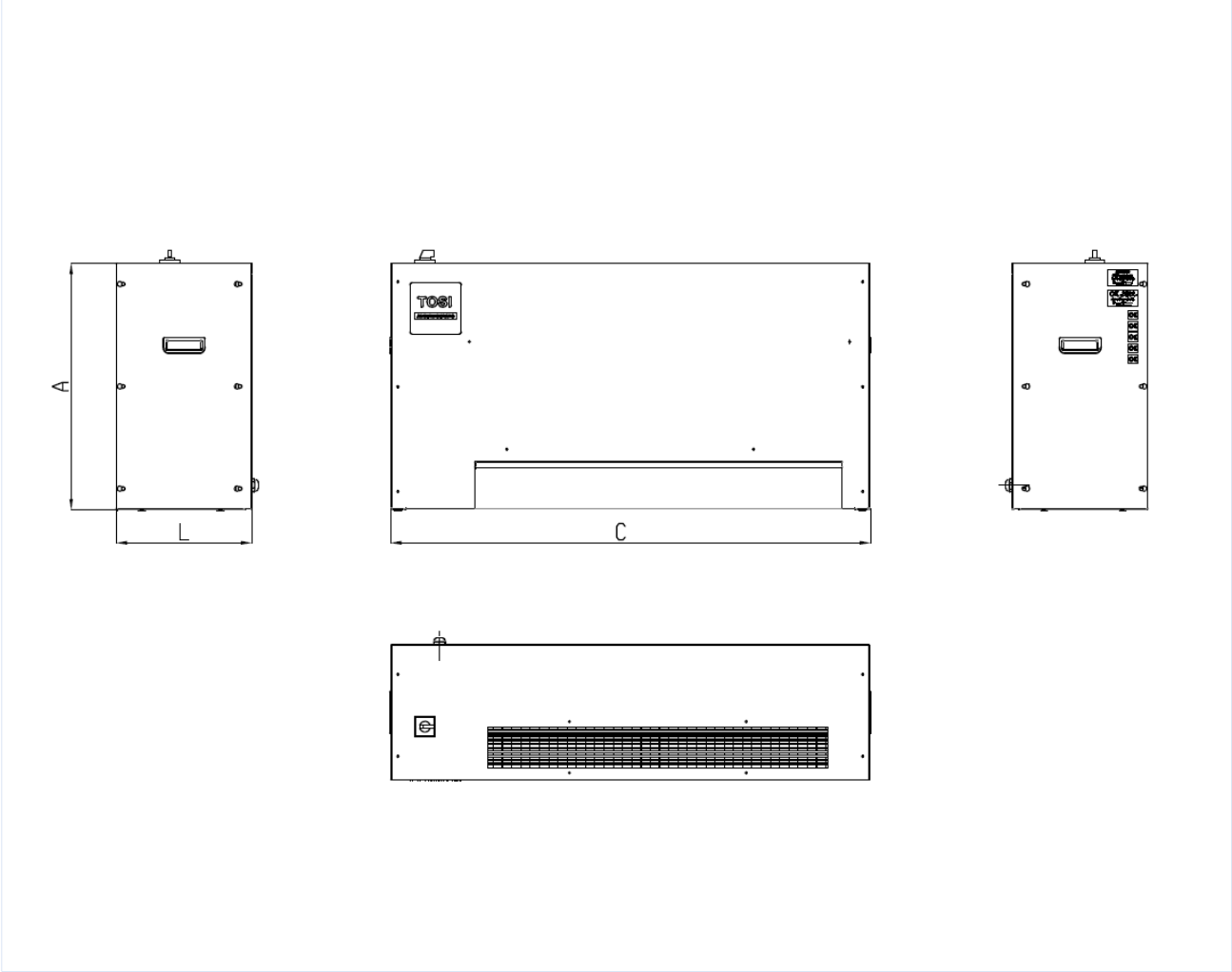


| | MODELO | 1.0 | 1.5 | 2.0 | 2.5 | 3.0 | 4.0 |
|---|---|---|---|---|---|---|---|
| DIMENSÕES | C | 650 | 900 | 1200 | 1300 | 1550 | 1950 |
| | A | 700 | 700 | 700 | 700 | 700 | 700 |
| | L | 350 | 350 | 350 | 350 | 350 | 350 |

Nota:
Para mais informações consultar a fábrica.

## Dados Dimensionais

### Fancolete Hospitalar

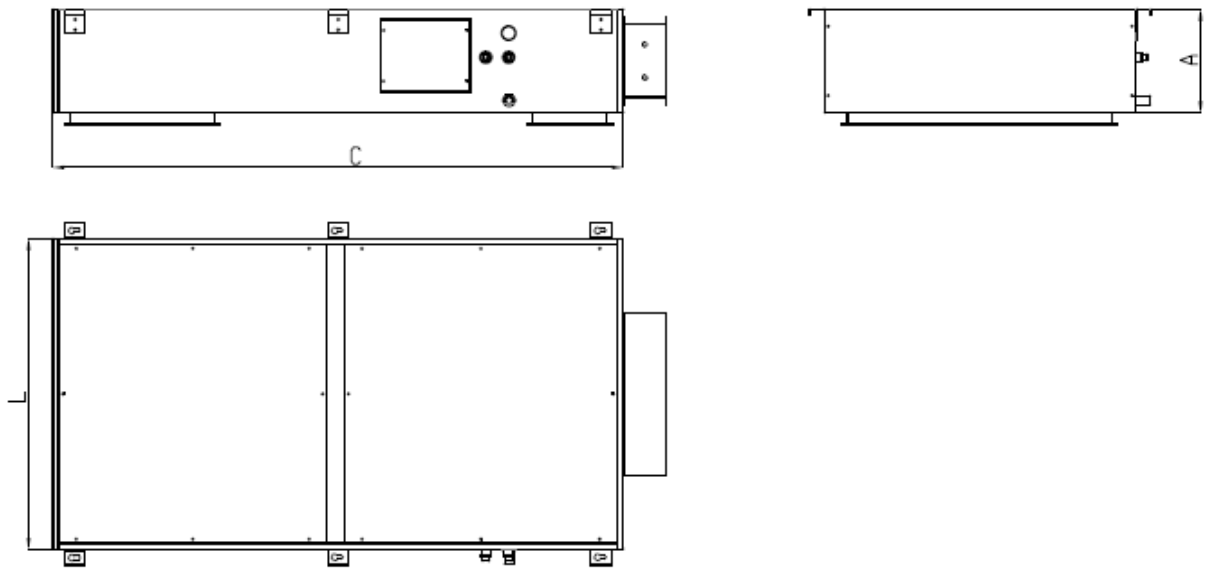


| | MODELO | 1.0 | 2.0 | 3.0 |
|---|---|---|---|---|
| DIMENSÕES | C | 1650 | 1650 | 1650 |
| | A | 300 | 300 | 300 |
| | L | 500 | 900 | 1350 |

Nota:
Para mais informações consultar a fábrica.

## Dados Dimensionais

### Fancolete Cassete

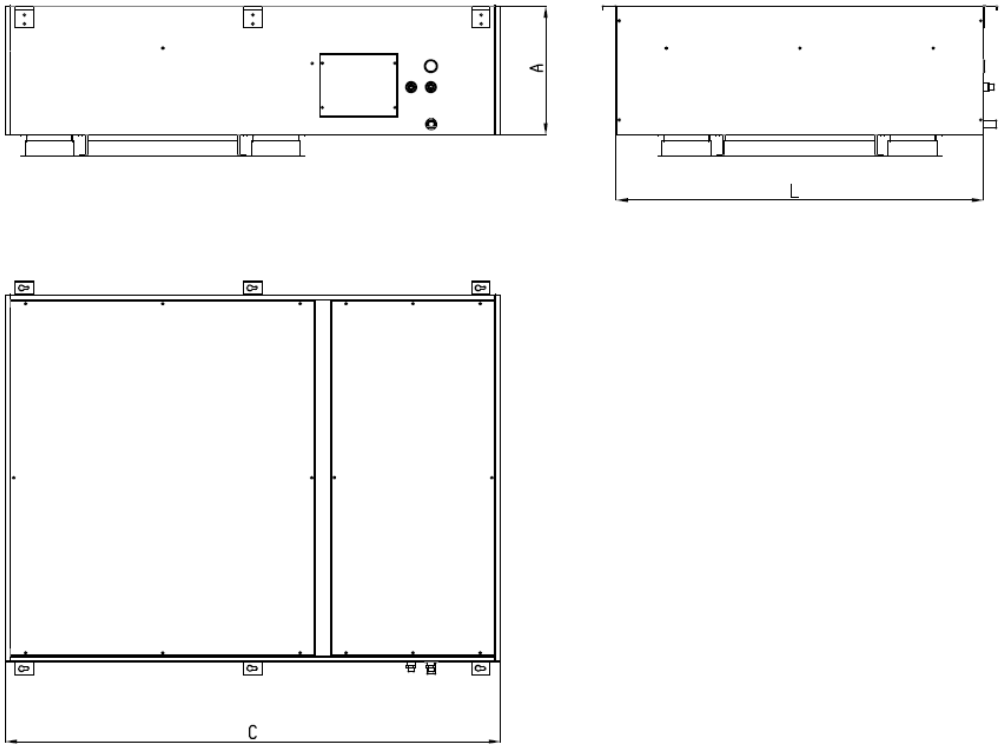


| | MODELO | 2.0 | 3.0 | 4.0 |
|---|---|---|---|---|
| DIMENSÕES | C | 1650 | 1650 | 1650 |
| | A | 430 | 430 | 430 |
| | L | 1000 | 1200 | 1500 |

Nota:
Para mais informações consultar a fábrica.

**TOSI INDÚSTRIA E COMÉRCIO LTDA**

Estrada do Quito Gordo, 1909
Bº Pinhal – Cabreúva – SP
CEP: 13315-000
Tel.: (11) 4529 – 8900

www.industriastosi.com.br

FCTB_RC_AGO_2019_REV.00

Documento sujeito à alteração sem aviso prévio

Todos os direitos reservados