TROPICAL
AR SOB CONTROLE

Tropical Difusão de Ar

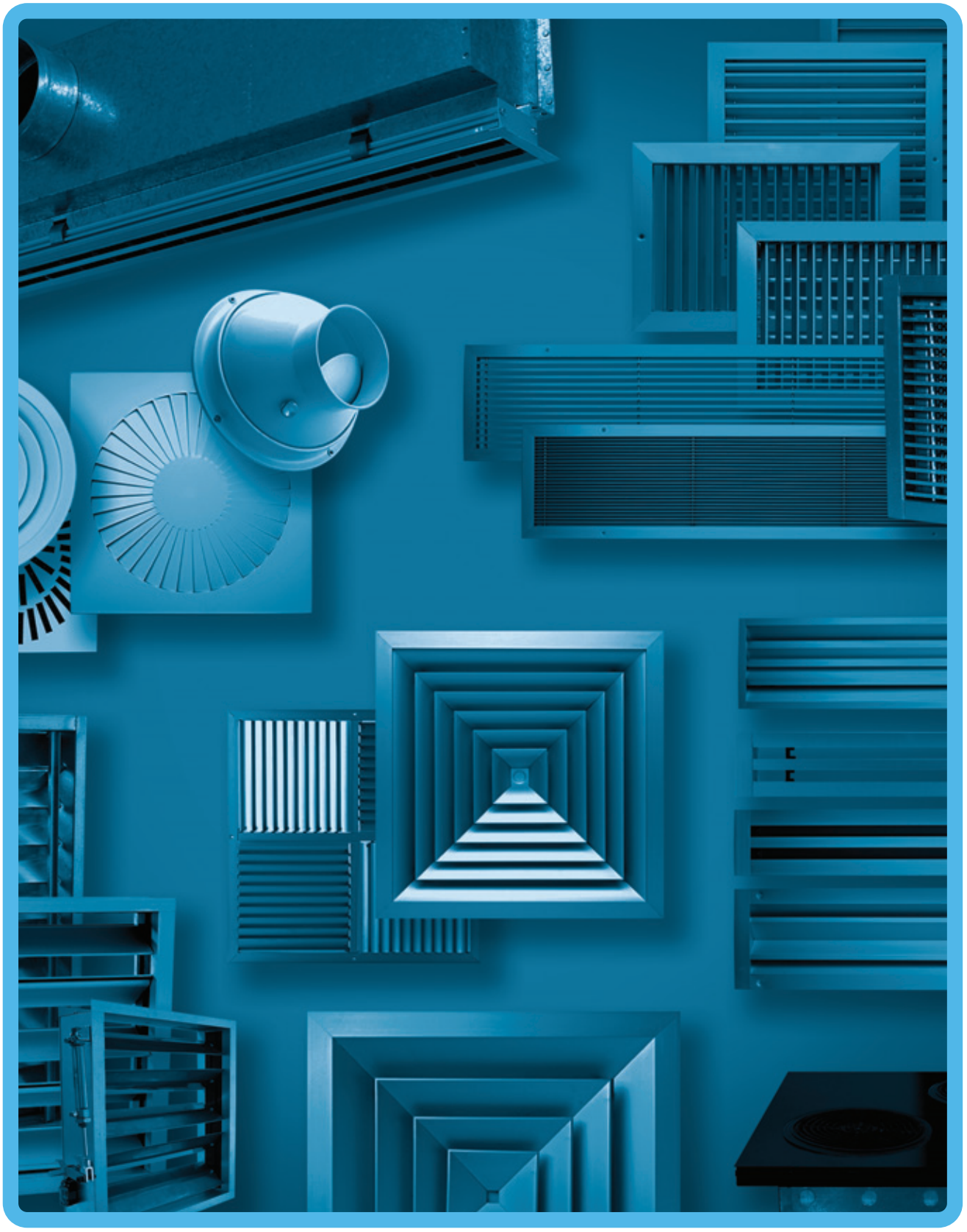

TROPICAL

AR SOB CONTROLE

Grelhas

TROPICAL
AR SOB CONTROLE

GPA - GPE
Grelha de Piso

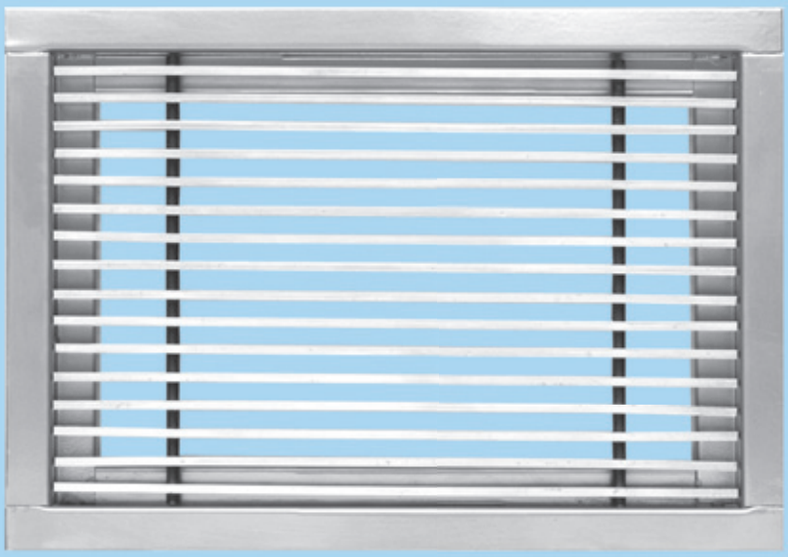

GPA - Grelha de Piso com Aba

A Grelha de Piso com Aba de Sobrepor é de construção global feita em ferro zincado. Possui aletas fixadas por eixo rosqueado com deflexão de 0° ou 15°. Disponível para montagem individual ou contínua, tem como opcionais os registros de lâminas opostas OB e o cesto coletor de detritos, com acesso fácil para a sua limpeza.

CONSTRUÇÃO
Construção global em ferro zincado.

ACABAMENTO
Pintura em tinta a Pó Epoxi.

GPA - GPE
Grelha de Piso

Dados Dimensionais

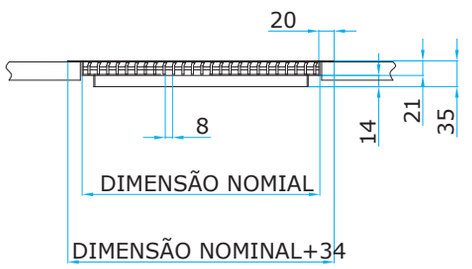

GPA

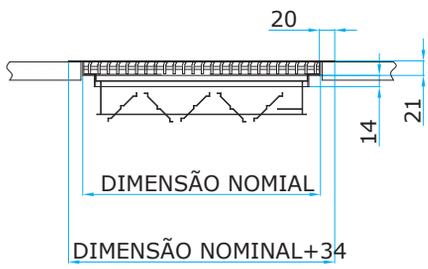

GPA-RG

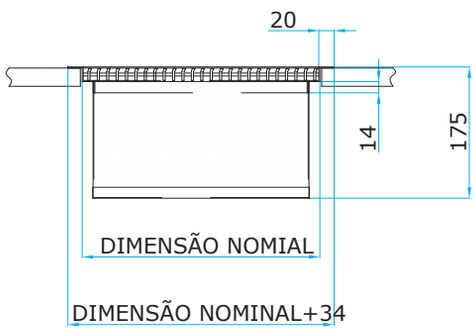

GPAC

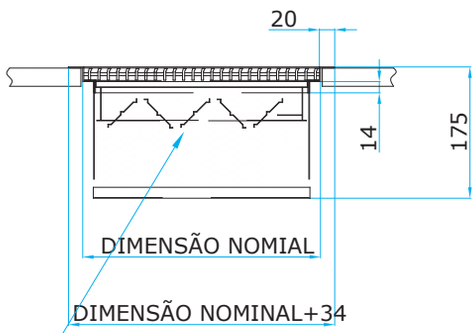

CESTO COLETOR

GPAC-RG

TROPICAL
AR SOB CONTROLE

GPA - GPE
Grelha de Piso

Exemplo de Montagem Contínua

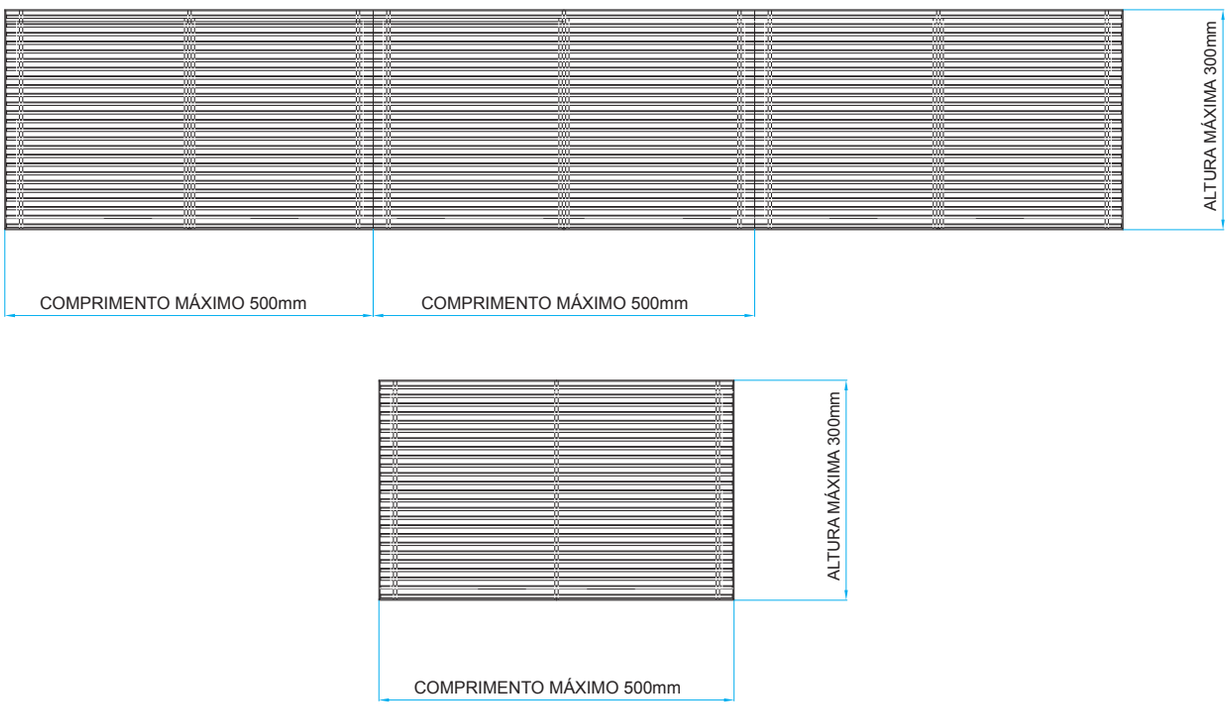

DIMENSÕES (mm)		ÁREA EFETIVA (m²)	
GPA, GPA-RG, GPAC e GPAC-RG		GPA, GPA-RG, GPAC e GPAC-RG	
200 X 200	400 X 400	0.033	0.118
300 X 200	500 X 200	0.050	0.079
300 X 300	500 X 300	0.074	0.119
400 X 200	500 X 400	0.066	0.158
400 X 300	500 X 500	0.099	0.198

OBS.:
- Dimensão máxima 500 x 500 mm
- Fabricação em dimensões especiais sob consulta

CN - Comprimento Nominal
LN - Largura Nominal

TROPICAL
AR SOB CONTROLE

GPA - GPE
Grelha de Piso

Dados Dimensionais

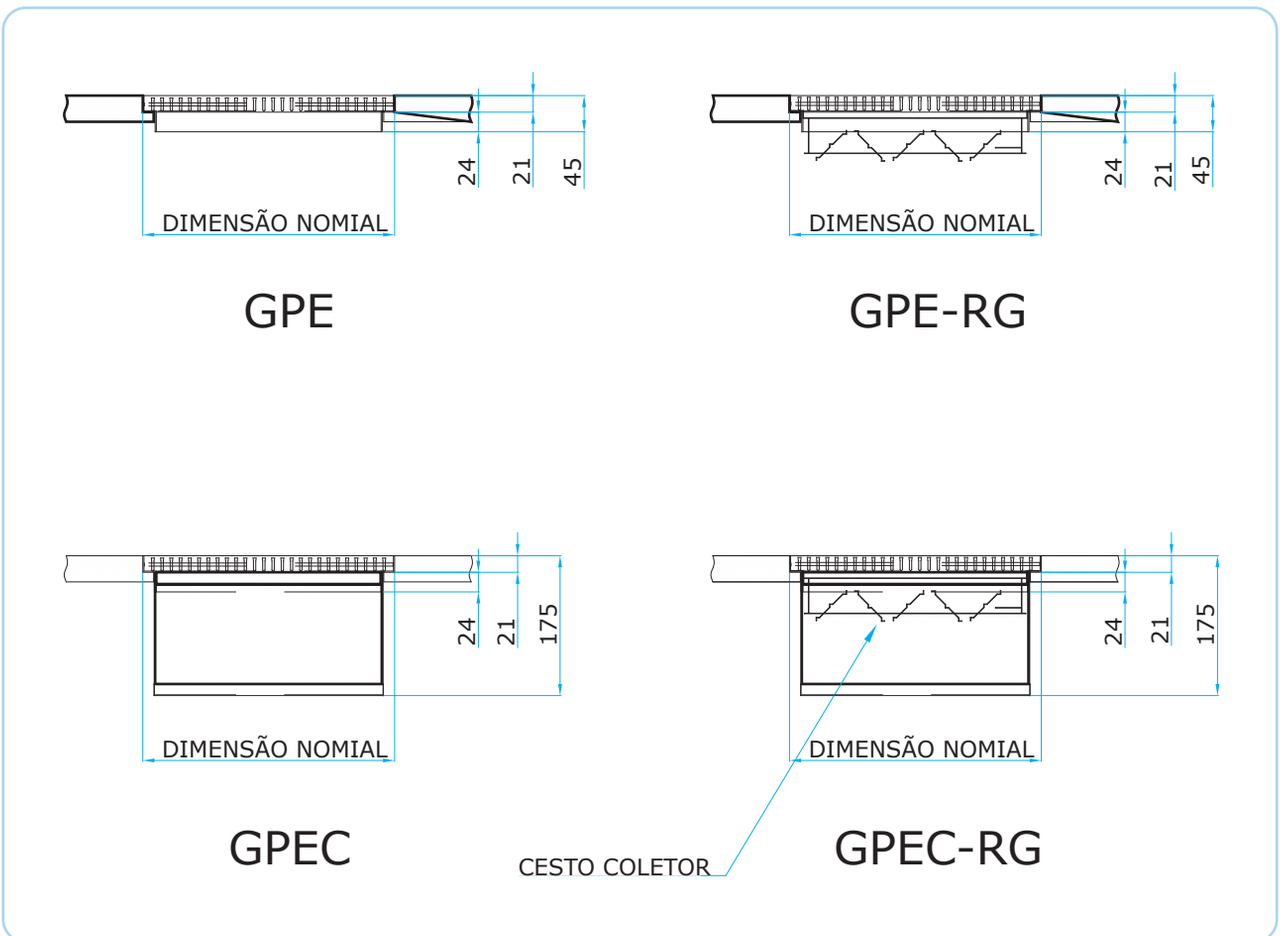

A Grelha de Piso com Aba de Embutir tem a sua construção global feita em ferro zincado. As aletas fixadas por eixo rosqueado têm deflexão de 0° ou 15°. Disponível tanto para montagem individual como contínua. Como opcionais, os registros de lâminas opostas OB e o cesto coletor de detritos, com acesso fácil para instrumentos de limpeza.

CONSTRUÇÃO
Construção global em ferro zincado.

ACABAMENTO
Pintura em tinta a Pó Epoxi.

TROPICAL
AR SOB CONTROLE

GPA - GPE
Grelha de Piso

Exemplo de Montagem Contínua

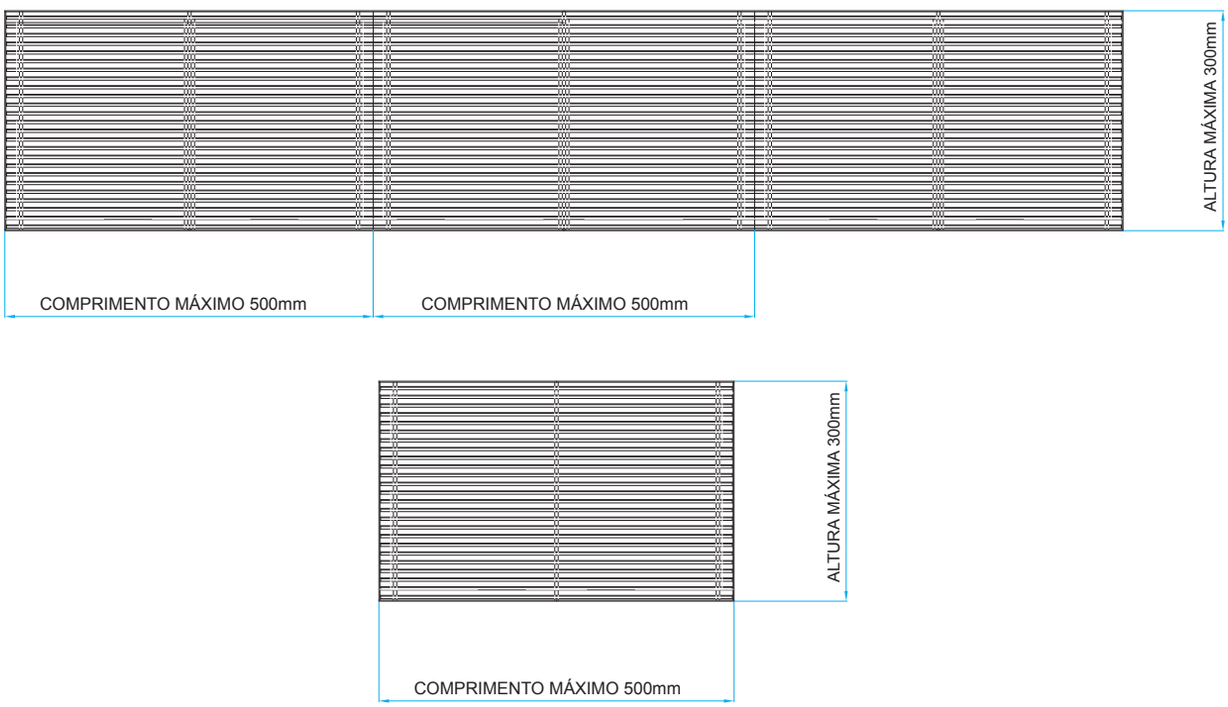

DIMENSÕES (mm)		ÁREA EFETIVA (m²)	
GPA, GPA-RG, GPAC e GPAC-RG		GPA, GPA-RG, GPAC e GPAC-RG	
200 X 200	400 X 400	0.033	0.118
300 X 200	500 X 200	0.050	0.079
300 X 300	500 X 300	0.074	0.119
400 X 200	500 X 400	0.066	0.158
400 X 300	500 X 500	0.099	0.198

OBS.:
- Dimensão máxima 500 x 500 mm
- Fabricação em dimensões especiais sob consulta

CN - Comprimento Nominal
LN - Largura Nominal

TROPICAL
AR SOB CONTROLE

GPA - GPE
Grelha de Piso

Códigos para pedido

G	-	P	-	200x200	-	A	-	C	-	RG
Grelha		Piso		Dimensão Largura x Comprimento		A = Aba E = Embutir		Piso		Registro de Lâminas Opostas